ライトエース・1～2t車用 「うま次郎」 製品仕様

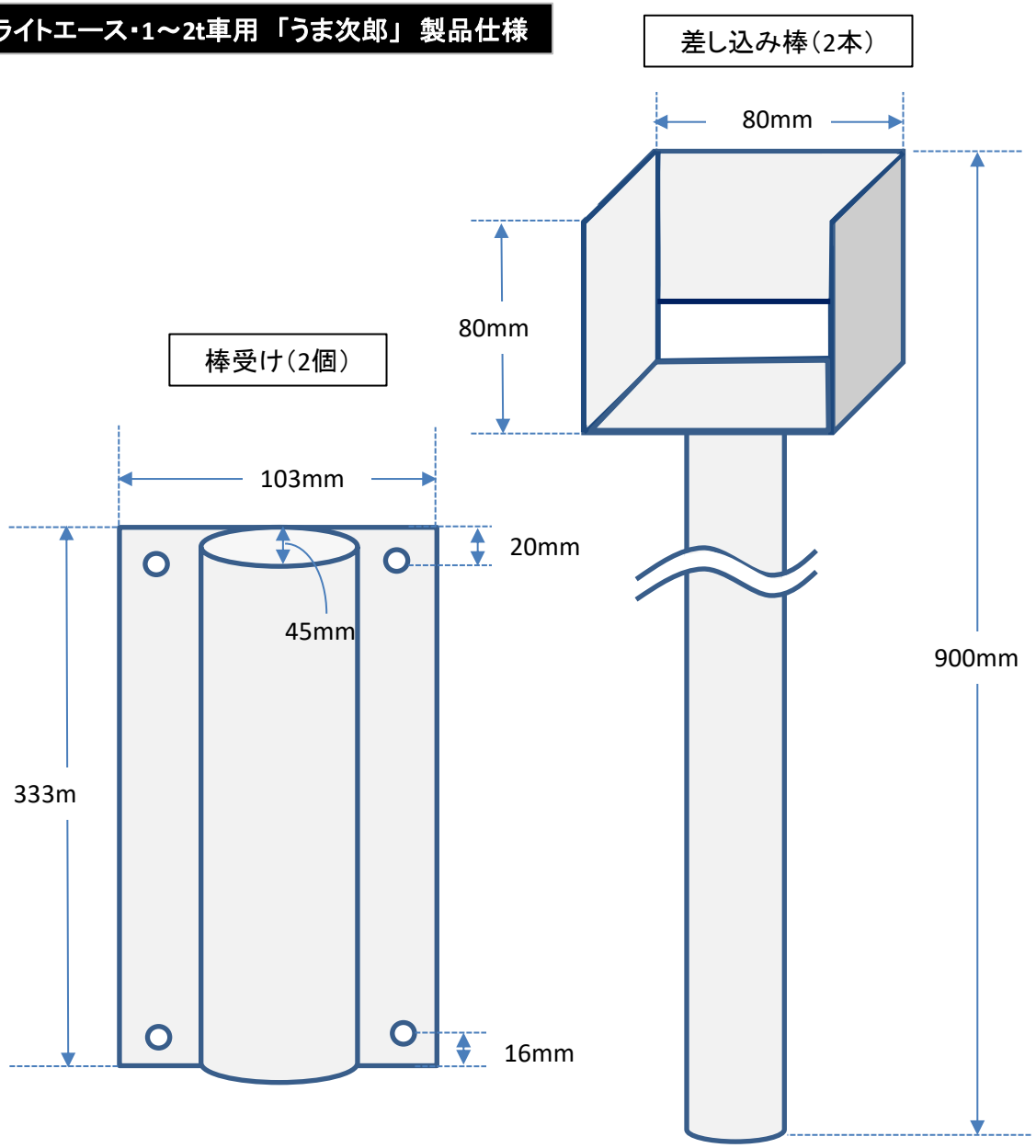

- ボルト（8個）
- 六角ナット（4個）
- リベットナット（4個）
- スプリング（8個）
- ワッシャー（12個）
- 補修用塗料（1本）